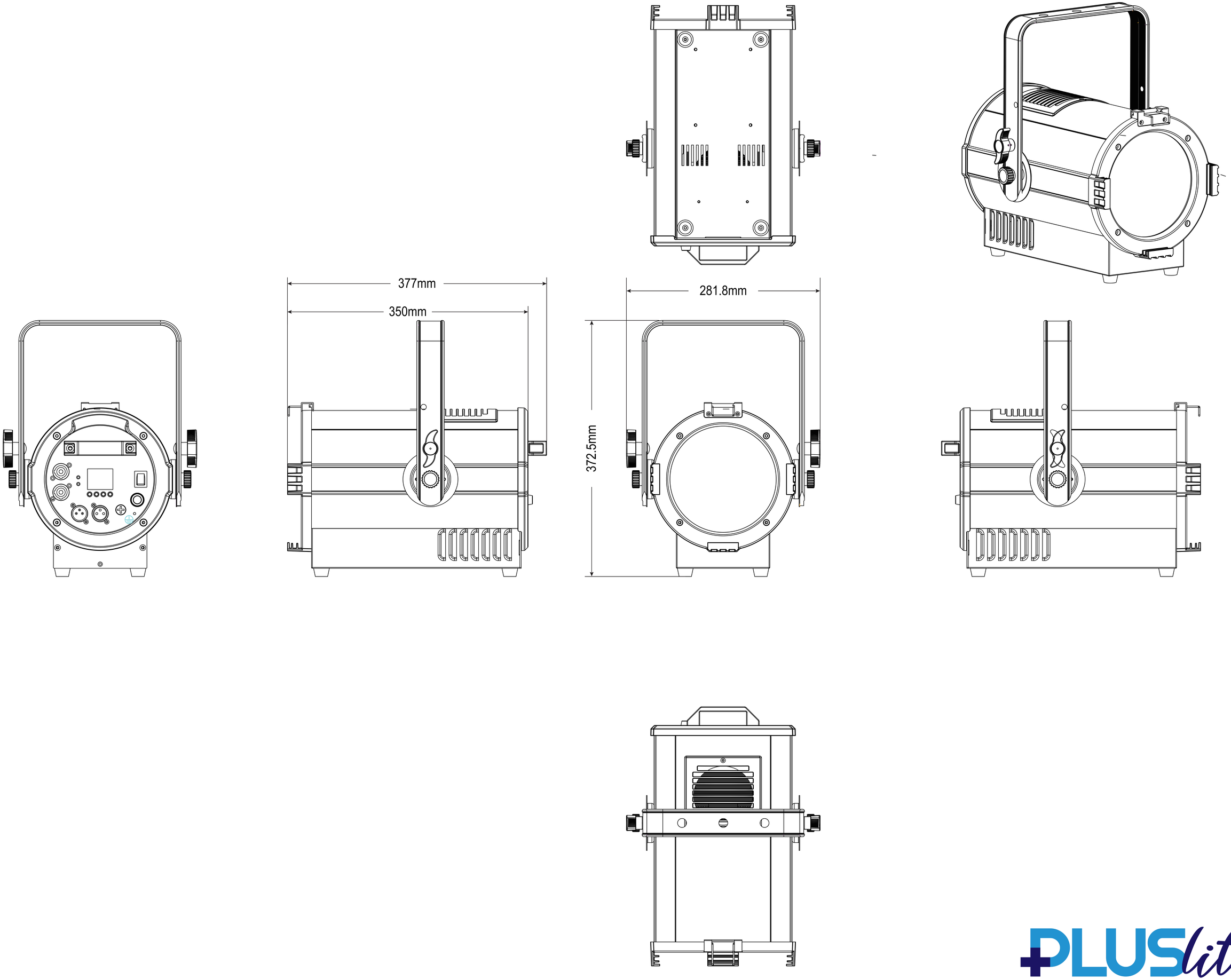

FRESLED- PL200T